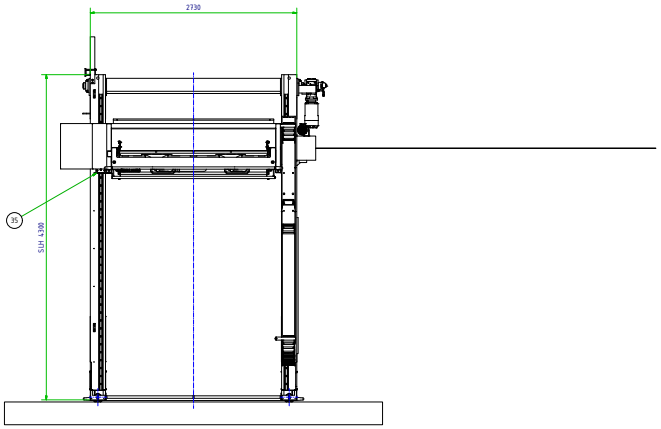
2730
35
SLH 4390

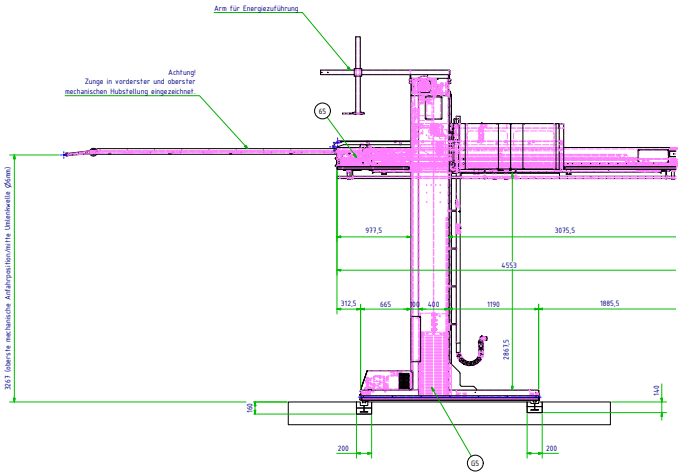
Arm für Energiezuführung
Achtung!
Zunge in vorderster und oberster
mechanischen Hubstellung eingezeichnet.
65
977,5
3075,5
4553
312,5
665
100
400
1190
1885,5
2867,5
140
160
200
200
G5

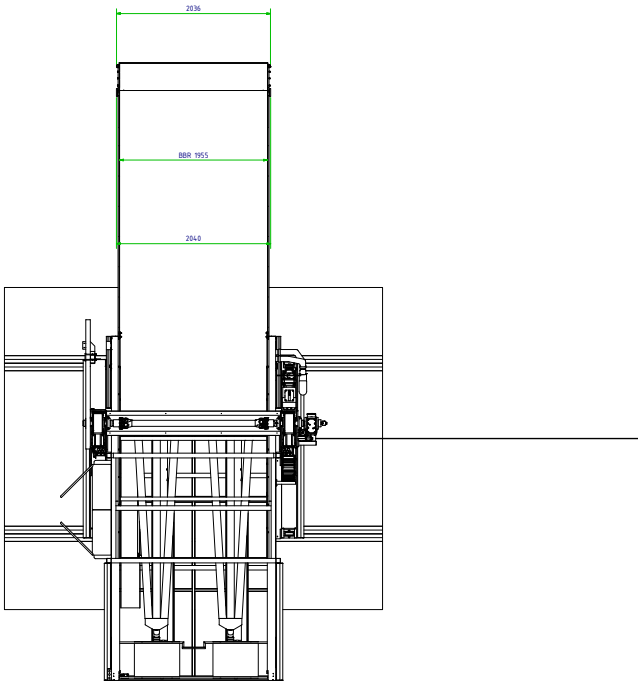
2036
BBR 1955
2040

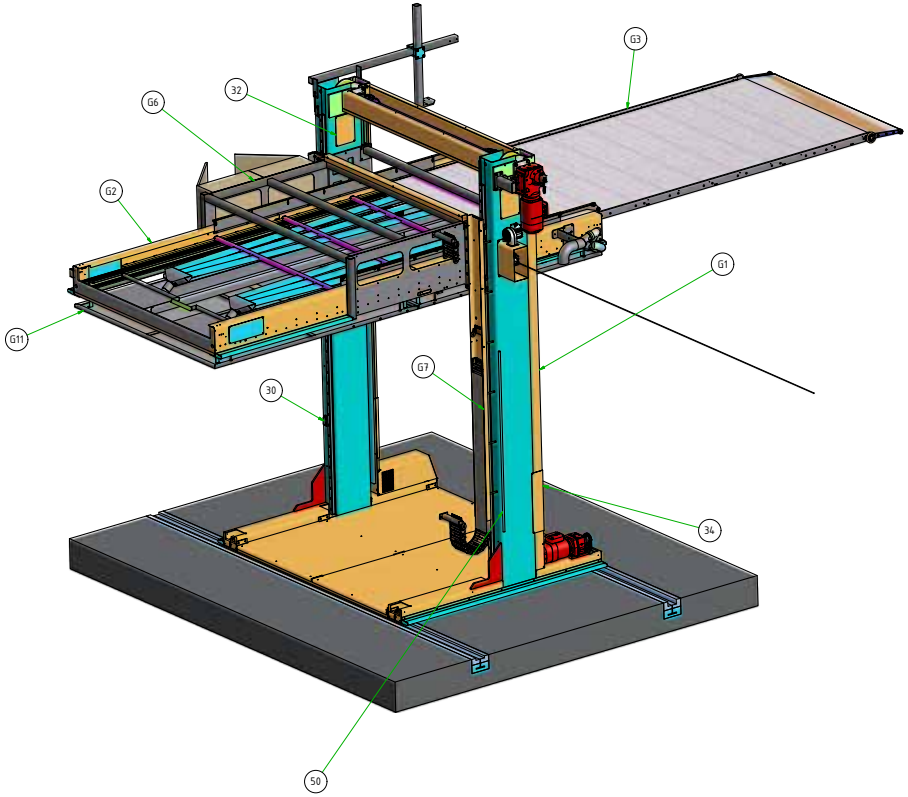
G3
32
G6
G2
G1
G11
G7
30
34
50