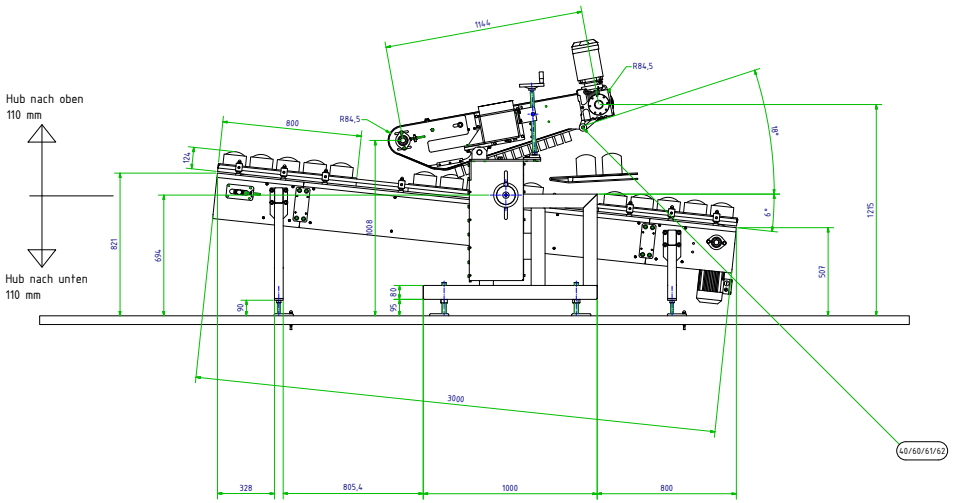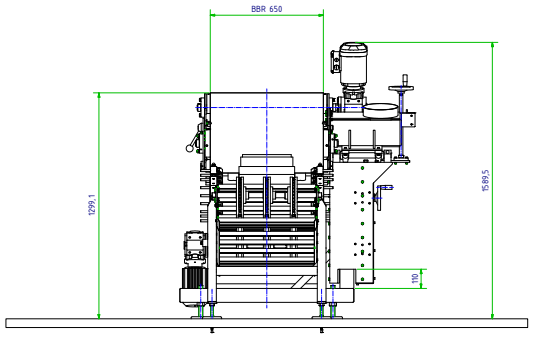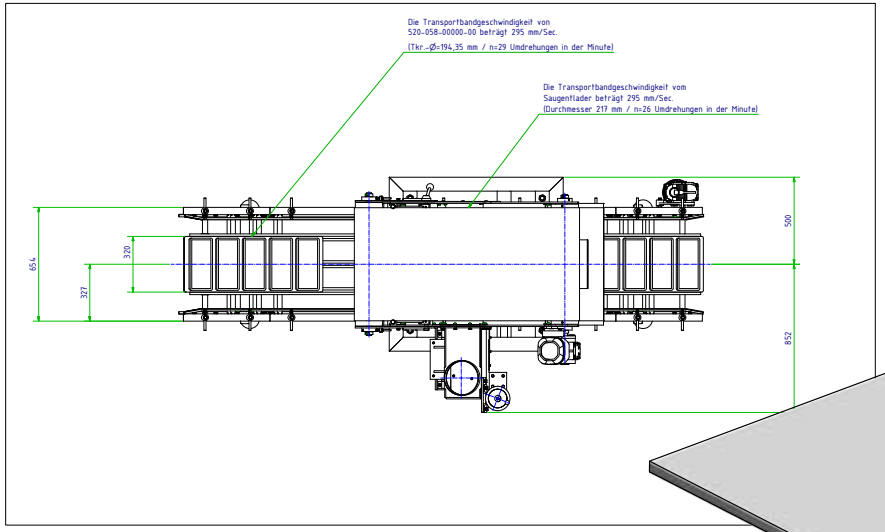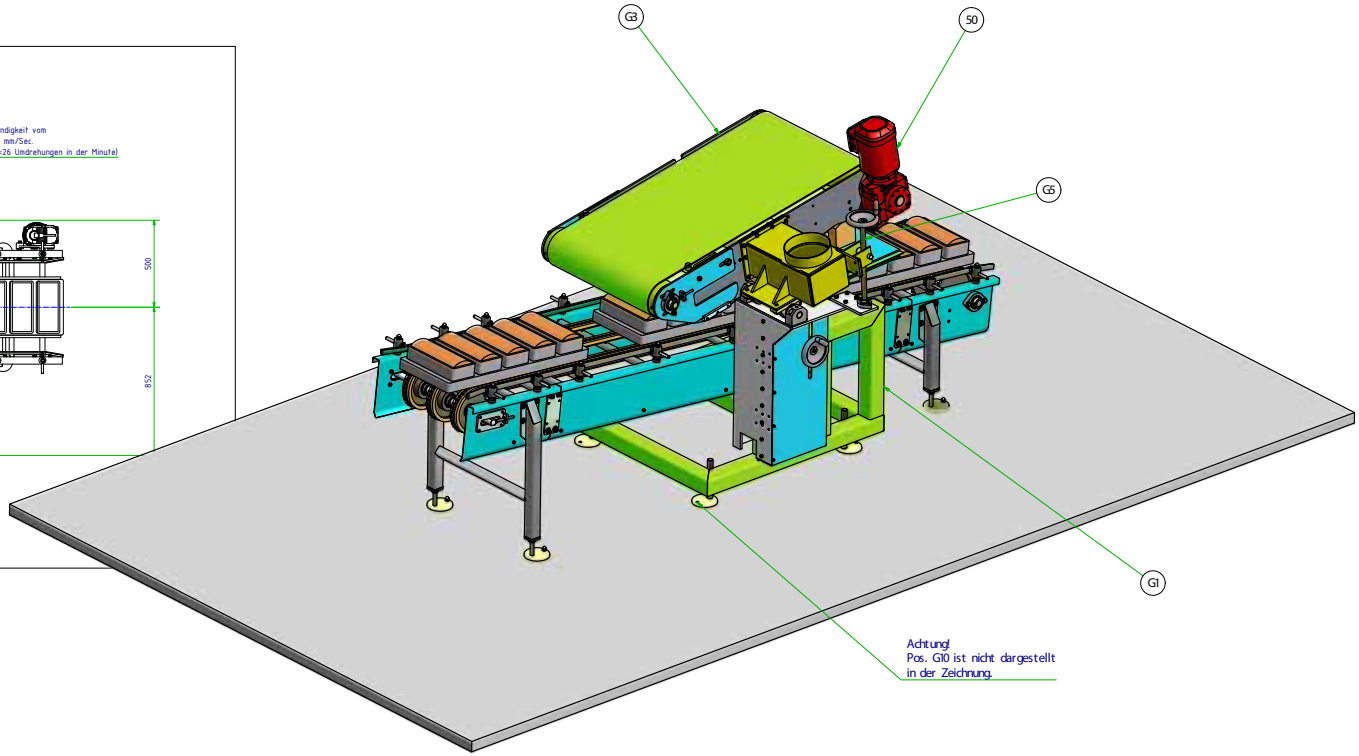Vakuumsauger für Brot- und Kleingebäck